MANUEL

Spa en acier inoxydable



ELSYspas

TABLE DES MATIÈRES

1 TABLE DES MATIÈRES

2-5 CONSIGNES DE SÉCURITÉ

6 À LA LIVRAISON
INSTALLATION ENCASTRÉE

7 MONTAGE DU SPA

8 RÉTRACTATION ET DOMMAGES DE TRANSPORT

9-15 ENTRETIEN

Lisez l'intégralité du manuel avant d'utiliser votre spa.

Ce manuel s'applique à nos modèles encastrables aux dimensions suivantes :

- 2x2
- 2,4x2
- 2,4x2,4
- 2x3
- 2,4x3
- Ainsi qu'aux modèles encastrables de dimensions sur mesure

Merci de nous avoir choisis pour votre spa

Nous espérons que votre spa vous offrira de nombreux bains agréables et d'excellents moments.

Important ! Lisez attentivement ce manuel et respectez nos consignes de sécurité, conseils et recommandations.

Ce manuel décrit les points importants à prendre en compte avant, pendant et après le montage de votre spa. Pour toute question, n'hésitez pas à nous contacter à info@elsyspas.com

1. Consignes de sécurité

Sécurité électrique :

- **AVERTISSEMENT** : Risque d'électrocution – Le spa doit être installé par un électricien qualifié conformément aux règles et prescriptions locales. Vérifiez que le spa est correctement relié à la terre et qu'un disjoncteur différentiel (DDR) est installé.
- **COUPURE DE COURANT** – L'alimentation électrique du spa doit être entièrement coupée lors de tout entretien ou réparation. Utilisez uniquement des câbles et composants homologués. Un contrôle régulier des composants électriques et des canalisations est recommandé au moins deux fois par an.

Eau et produits chimiques :

- **AVERTISSEMENT** : Risque de brûlures chimiques – Respectez le bon dosage des produits chimiques afin d'éviter toute surexposition. Suivez toutes les recommandations du fabricant des produits de traitement. Stockez les produits chimiques en lieu sûr, hors de portée des enfants.
- **PAS D'EAU SALÉE** – N'utilisez pas d'eau salée dans le spa : elle peut endommager les matériaux et les composants, même si le spa est en acier inoxydable.

Température et brûlures :

- **AVERTISSEMENT** : Risque de brûlures – N'utilisez pas le spa si la température de l'eau dépasse 40 °C. Les températures élevées peuvent provoquer une hyperthermie ou une perte de connaissance, en particulier chez les enfants, les personnes âgées ou les personnes ayant des problèmes de santé. Vérifiez toujours la température de l'eau avant d'entrer dans le spa. La température maximale du spa est de 40 degrés. Une température nettement plus basse est recommandée pour les jeunes enfants.

Risque de noyade :

- **AVERTISSEMENT :** Risque de noyade – Ne laissez jamais des enfants ou des personnes ne sachant pas nager sans surveillance dans le spa ou à proximité. Utilisez toujours une couverture de sécurité lorsque le spa n'est pas utilisé. Il est de votre responsabilité de veiller à la sécurité des enfants comme des adultes dans le spa.
- **COUVERCLE DE SÉCURITÉ** – Veillez à ce que le couvercle soit en place et verrouillé lorsque le spa n'est pas utilisé, afin d'éviter les accidents. Le couvercle n'est pas conçu pour supporter une charge. Retirez la neige et l'eau accumulées sur le couvercle.
- **Risque de glissade** – Avertissez les baigneurs, en particulier les enfants et les personnes âgées, du risque de glissade dans le spa et autour. Demandez-leur d'être très prudents en entrant dans le spa, en en sortant et à ses abords.

2. Instructions d'installation

- **Exigences d'emplacement :** Placez le spa sur une surface stable et plane, capable de supporter le poids total du spa, eau et utilisateurs compris. Reportez-vous à la suite du manuel pour des informations détaillées sur l'installation encastrée.
- **Ventilation** : Si le spa est installé à l'intérieur, assurez-vous que la ventilation est suffisante pour éviter l'accumulation d'humidité et les dommages à la structure du bâtiment. Consultez par exemple un ingénieur ou un architecte en bâtiment. Il est recommandé de faire appel à un spécialiste de la ventilation.
- **Distance entre électricité et eau :** Vérifiez qu'aucun composant électrique n'est en contact direct avec l'eau et maintenez toutes les connexions au sec. Gardez les composants électriques à au moins 1,5 mètre du spa. N'installez pas le spa sous une ligne électrique.

3. Entretien et maintenance

- **Avertissement – entretien des pièces électriques** : Toute réparation ou tout remplacement de composants électriques doit être effectué par un électricien qualifié. Le courant doit toujours être coupé lors de l'entretien ou d'une réparation.
- **Contrôlez les joints et les raccords** : Inspectez régulièrement les joints afin d'éviter les fuites pouvant entraîner des dégâts des eaux ou d'autres dommages.
- **Entretien de l'acier inoxydable :** Le spa étant fabriqué en acier inoxydable, il est recommandé de rincer régulièrement les éventuels résidus de chlore et de produits chimiques afin d'éviter toute décoloration. Si le spa est vidé, il doit être rincé pour éliminer les résidus d'eau pouvant contenir du chlore.

- **Utilisez uniquement l'eau du robinet dans le spa.** L'eau de lac ou de mer peut contenir du sel et être sale, ce qui colmate plus rapidement le filtre.

4. Conditions de garantie
La garantie s'applique à condition que les instructions du manuel soient respectées – La durée de la garantie et ce qu'elle couvre sont précisés sur notre site internet.
Exclusions de garantie – La garantie ne s'applique pas en cas d'utilisation d'eau salée, ni si l'installation ou les réparations sont effectuées par du personnel non qualifié. Elle ne s'applique pas non plus en cas d'entretien inapproprié ou de montage/installation incorrect. Les dommages et décolorations dus à la qualité de l'eau ne sont pas couverts par la garantie. Tenez les autres métaux à distance : des traces de métal provenant d'autres composants peuvent endommager le spa.

5. Guide de dépannage
En cas de message d'erreur, consultez le manuel de l'écran de commande.

6. Environnement et utilisation responsable
AVERTISSEMENT : Évitez le trop-plein – Ne remplissez pas excessivement le spa et surveillez le niveau d'eau pour éviter tout débordement.
Conseils pour l'environnement et les économies d'eau
Pour protéger l'environnement et réduire la consommation d'eau, suivez ces recommandations :

1. Utilisez un couvercle isolant : gardez le spa couvert lorsqu'il n'est pas utilisé afin de réduire l'évaporation et de conserver la chaleur, ce qui limite les appoints d'eau et permet d'économiser de l'énergie.
2. Réutilisez l'eau si possible : si le spa doit être vidé, utilisez l'eau pour arroser le jardin ou nettoyer les terrasses, à condition que les niveaux de produits chimiques soient sans danger pour les plantes et l'environnement et que votre commune l'autorise.
3. Ajustez l'utilisation des produits chimiques : mesurez et ajoutez les produits exactement selon les instructions afin d'éviter un surdosage pouvant nécessiter un renouvellement d'eau inutile.
4. Nettoyez régulièrement les filtres : des filtres propres optimisent le débit d'eau et allègent le système de filtration, ce qui peut prolonger la durée de vie de l'eau du spa.
5. Faites l'appoint plutôt que de tout remplacer : en cas d'évaporation, complétez le niveau au lieu de remplacer toute l'eau, si les niveaux de produits chimiques et la qualité de l'eau restent bons.
6. Planifiez vos bains : utilisez le spa de manière efficace en planifiant vos bains et évitez de le faire fonctionner inutilement, ce qui permet d'économiser eau et énergie.



Remettez à votre électricien notre notice séparée de raccordement électrique.



Tous nos spas portent le marquage CE.

7. Prévenir les accidents

- N'utilisez pas de verre ni d'autres matériaux fragiles dans le spa ou à proximité.
- Utilisez des verres en plastique pour éviter les blessures et les dommages au spa.
- Ne retirez aucune pièce du spa.
- N'utilisez pas le spa si une pièce est endommagée ou cassée. Ne réparez jamais rien sans nous avoir contactés au préalable.
- La température de l'eau de votre spa ne doit jamais dépasser 40 °C. Une température comprise entre 37 et 40 degrés est sûre pour des adultes en bonne santé. Une température plus basse convient aux enfants et aux bains de plus de 10 minutes. Gardez de l'eau potable à portée de main pendant le bain pour éviter la déshydratation.
- Tâtez l'eau pour vérifier que la température est agréable avant que vous ou quelqu'un d'autre n'entriez dans le spa.
- Les femmes enceintes, les personnes en surpoids ou souffrant de problèmes cardiaques, d'hypotension ou d'hypertension, de diabète ou d'autres troubles circulatoires doivent consulter un médecin avant d'utiliser le spa.
- La consommation de drogues, d'alcool ou de médicaments avant ou pendant l'utilisation du spa est déconseillée et peut entraîner une perte de connaissance et une noyade.
- N'utilisez pas le spa immédiatement après un effort physique intense.
- Les personnes présentant des plaies ou des infections externes ne doivent pas utiliser le spa. L'eau chaude peut favoriser la prolifération de bactéries si le spa n'est pas suffisamment désinfecté et si l'équilibre chimique n'est pas correctement maintenu.
- Limitez la durée de vos bains. Une exposition prolongée à des températures élevées peut provoquer une hausse de la température corporelle, entraînant vertiges, nausées, somnolence, perte de connaissance, baisse de vigilance et incapacité à sortir du spa. Ces effets peuvent entraîner une noyade.
- Soyez prudent en entrant dans le spa et en en sortant.
- Pour éviter les accidents, veillez à ce que la surface autour du spa soit bien drainée et antidérapante. En tant que particulier, informez-en vos invités ; pour les spas publics, un panneau signalant le risque de glissade doit être installé.
- N'utilisez pas le spa seul.
- Ne sautez pas et ne plongez pas dans le spa.
- Respectez le nombre maximal de baigneurs dans le spa.

Nombre maximal de baigneurs :

2x2	6 personnes
2,4x2	8 personnes
2,4x2,4	10 personnes
2x3	12 personnes
2,4x3	14 personnes

Si votre spa a été fabriqué sur mesure, basez-vous sur ces dimensions ou contactez-nous en cas de doute.

À la livraison

Vérifiez qu'aucun dommage n'est survenu pendant le transport ; si c'est le cas, suivez les instructions de la section « Droit de rétractation et dommages de transport ». Si le spa est déchargé à l'aide d'un tracteur ou d'un chariot élévateur, il doit être soulevé par la palette sur laquelle il repose. Si vous avez commandé une livraison par camion-grue, le spa est soulevé par les sangles situées sous le spa, conformément au marquage de la palette. Les chevrons n'ont pas besoin d'être retirés et peuvent rester en place : ils n'ont aucune fonction porteuse une fois le spa installé.
Le spa ne doit pas être basculé et doit être manipulé avec précaution pendant la livraison et le montage. Si vous n'avez pas commandé de livraison par camion-grue, le spa doit être déchargé à l'aide d'un tracteur ou d'un chariot élévateur équipé de longues fourches.

À la livraison, le boîtier technique se trouve dans le spa. Il pèse environ 40 kg et peut être sorti du spa par deux personnes ; manipulez-le avec précaution afin qu'aucune pièce ne subisse de choc. Utilisez les deux sangles blanches placées autour du boîtier technique pour le soulever. Le boîtier technique doit être soulevé par le fond et non par les parois.

Le boîtier technique doit être placé au même niveau que le spa ou au maximum 2 mètres en dessous, et il est important que le filtre, qui en est le point le plus haut, se trouve sous la surface de l'eau. Sinon, de l'air risque d'entrer dans le système et l'installation ne fonctionnera pas correctement. Le boîtier technique doit être placé à moins de 7 mètres du spa, et de préférence le plus près possible. Les tuyaux situés hors de l'isolation doivent être isolés. Le tuyau et l'isolant fournis permettent de placer le boîtier technique à 2 mètres maximum du spa. Pour une distance plus grande, du tuyau et de l'isolant supplémentaires doivent être achetés.

Si l'installation et la mise en service du spa et du boîtier technique n'ont pas lieu immédiatement, le boîtier technique doit être stocké dans un local chauffé jusqu'à sa mise en marche en cas de risque de gel.

Installation encastrée

TRAVAUX PRÉPARATOIRES

- Les fondations sont un élément essentiel de l'installation encastrée, car le spa rempli d'eau et occupé par de nombreux baigneurs peut atteindre un poids très important.
- Les travaux préparatoires varient selon votre situation. Le spa doit être posé sur un support plan et stable, par exemple du gravier compacté, une dalle en béton ou une terrasse renforcée. Si le spa doit être enterré entièrement ou partiellement, vérifiez si le sol doit être drainé. Contactez un ingénieur ou un architecte en bâtiment si vous n'êtes pas sûr que le support résistera au poids.
- L'eau ne doit jamais pouvoir s'accumuler autour du spa : il doit reposer sur un support sec et drainé.
- Une installation incorrecte et les dommages qui en découlent ne sont pas couverts par la garantie.
- Prévoyez comment et où évacuer l'eau afin d'éviter tout problème à l'avenir.
- Lors de l'encastrement, pensez à conserver un accès pour d'éventuels entretiens et/ou remplacements de pièces. Le côté raccordement ainsi que les côtés équipés de buses de massage et d'éclairage doivent disposer d'une zone dégagée de 80x150 cm afin de laisser la place nécessaire à l'entretien.
- Si le spa est installé à l'intérieur, prévoyez un système de ventilation suffisant, ainsi qu'une protection contre l'eau et un revêtement antidérapant autour du spa.
- Il vous incombe de faire réaliser le raccordement électrique par un électricien qualifié.
- Le spa est livré dans une structure robuste en isolant EPS, ce qui le rend extrêmement bien isolé. Aucun support ni isolant supplémentaire n'est nécessaire.
- Ne remblayez pas directement contre l'isolant du spa. Si un remblai est nécessaire, une structure de soutien doit être construite autour du spa, car l'isolant ne résiste pas à la pression de la terre. Veillez également à ne pas remblayer les côtés où un espace d'entretien est nécessaire.

Avertissement : Ne mettez pas le spa sous tension avant qu'il soit entièrement rempli d'eau et que toutes les pièces soient montées conformément aux instructions. Utilisez un disjoncteur différentiel externe homologué. Le spa doit être raccordé directement au réseau électrique, sans fiche ni rallonge, et sans partager de phase avec d'autres appareils. Le spa nécessite un fil de cuivre rigide, dont la section dépend du calibre du disjoncteur différentiel utilisé. L'alimentation doit être équipée d'un disjoncteur différentiel adapté pouvant servir d'interrupteur de coupure.
Toutes les pièces du spa ont fait l'objet d'un test de fonctionnement documenté dans le protocole fourni séparément. Consultez le protocole d'essai livré avec le spa. Vous devez néanmoins vérifier que tous les éclairages fonctionnent et qu'aucun raccord ne fuit avant d'encastrer le spa au point où ces pièces deviendraient difficiles d'accès. Lorsque l'eau dépasse 35 degrés, contrôlez à nouveau les raccords : l'eau chaude peut les affecter et il peut être nécessaire de les resserrer.

Montage du spa

Une fois le spa et le boîtier technique en place, les éléments doivent être raccordés.

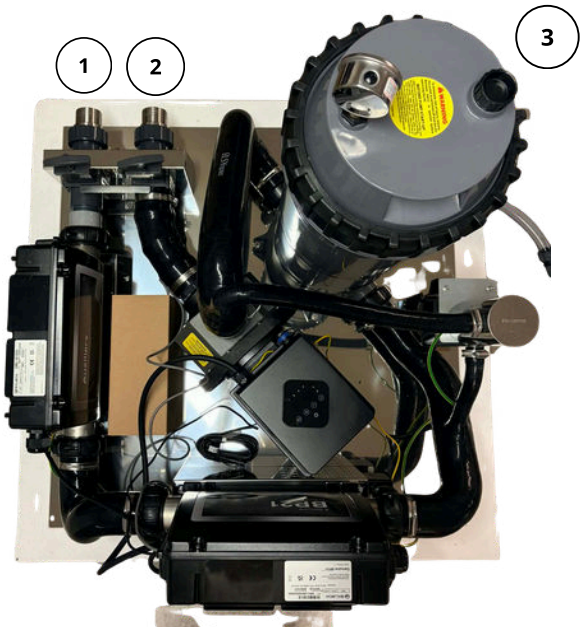

Étape 1. Ouvrez le couvercle du boîtier technique et sortez le sachet zippé contenant quatre colliers de serrage.
Étape 2. Sortez l'isolant et le tuyau.
Étape 3. Montez ensuite les tuyaux sur les raccords à l'aide des colliers de serrage, que vous serrez avec un tournevis à douille de 7 mm. Deux tuyaux doivent être montés : du raccord du spa marqué A au raccord du boîtier technique marqué A, puis de même entre B et B. Recouvrez ensuite les tuyaux d'isolant. L'isolant le plus fin doit être placé au plus près du spa : deux morceaux de 1 dm sont fournis à cet effet, puis l'isolant plus épais est monté à leur suite. Utilisez le ruban isolant pour les jonctions.
Étape 4. L'écran de commande de votre spa est situé sur le rebord supérieur du spa. Son câble est repéré et sort du côté raccordement du spa. Il doit maintenant être connecté au câble du réchauffeur repéré comme câble d'écran.

Étape 5. Votre spa est livré avec une commande Wi-Fi qui vous permet de surveiller et de piloter le spa directement depuis votre téléphone mobile. À la livraison, l'équipement Wi-Fi se trouve dans un carton à l'intérieur du boîtier technique. Le système se compose de deux unités CMS : l'unité CMS 1 est installée dans le boîtier technique, l'unité CMS 2 se branche sur le routeur de votre domicile.

Pour que la fonction Wi-Fi fonctionne correctement, une adresse IP statique est nécessaire. Une adresse IP dynamique peut perturber la communication. Ce réglage s'effectue dans votre routeur Wi-Fi.

Pour utiliser la commande Wi-Fi, téléchargez l'application ControlMySpa de Balboa.
Voir le manuel séparé pour le Wi-Fi.

Code CMS : KTE-69496

Étape 6. Le raccord de vidange est monté en usine sur le filtre. Pour permettre la vidange du spa, un raccord Gardena (mâle) doit être monté dans le raccord Gardena (femelle) situé sur le filtre.
La vanne à guillotine doit toujours rester fermée, sauf lors de la vidange du spa ou du remplacement du filtre (voir les instructions séparées de remplacement du filtre).
Raccordez ensuite un tuyau d'arrosage de 1,5” au raccord Gardena afin d'évacuer l'eau du spa de manière sûre et contrôlée.
Étape 7. Retirez délicatement le film plastique de protection de l'intérieur du spa. Rincez les éventuelles saletés.
Étape 8. L'électricien doit maintenant raccorder le spa au réseau électrique, conformément au schéma de câblage fourni. Le document électrique se trouve sur le réchauffeur. **IMPORTANT !** L'électricien doit remplir la liste de contrôle pour que la garantie soit valable.

Étape 9. Remplissez le spa d'eau. Si l'eau est trop froide, le message d'erreur « Possible Freeze Condition » s'affiche. Le système démarre alors la circulation et chauffe le spa jusqu'à ce que le risque de gel soit écarté.
Remplissez le spa jusqu'à 10 cm du bord.
Étape 10. Relevez la poignée des vannes à guillotine 1 et 2. Le boîtier technique se remplit alors d'eau.

Étape 11. Desserrez l'écrou noir (repère 3 sur l'image) situé au sommet de la tête de filtre d'environ 1 à 1,5 tour. Un peu d'air va s'échapper, puis un peu d'eau va s'écouler. Resserrez ensuite l'écrou.
Étape 12. L'alimentation doit rester coupée jusqu'à ce que le niveau d'eau atteigne 10 cm sous le bord supérieur du spa. Mettez le spa sous tension une fois qu'il est rempli et que vous avez vérifié l'absence de fuite. ATTENTION ! La pompe ne doit en aucun cas être démarrée sans eau, car la garniture mécanique risquerait d'être endommagée.
Étape 13. Vérifiez qu'aucun raccord ne fuit, puis montez la trappe isolée sur le spa. Pour renforcer la protection contre les nuisibles, vous pouvez combler l'espace autour des tuyaux avec de la mousse expansive.

Réglage du spa
Le spa est maintenant en marche. Commencez par régler l'horloge. Consultez le manuel séparé pour le réglage de l'horloge et des autres paramètres. L'horloge doit être réglée à chaque coupure de courant.
Le spa est livré préréglé à une température de 37 degrés, avec un cycle de filtration de 2x8 heures (8-17 h et 21-06 h). Au démarrage, le spa passe automatiquement en mode d'amorçage (priming). Nous vous recommandons de commencer avec ces deux cycles de filtration. Leur durée pourra ensuite être ajustée en fonction de l'utilisation du spa.

Ne programmez aucun Cleanup cycle (il ne doit pas du tout être utilisé avec votre spa) : utilisez uniquement les Filter cycles.

Veillez à ce qu'il n'y ait pas d'air dans le corps du filtre. Purgez l'air du filtre à l'aide de l'écrou noir situé sur le filtre (n° 3 sur l'image, voir page précédente).

Droit de rétractation et dommages de transport

Dommages de transport : photographiez les dommages avant le déchargement du spa et veillez à ce que le chauffeur signe le bon de livraison. Envoyez les photos et une description par e-mail à info@elsyspas.com dans les trois jours suivant la livraison.

Le droit de rétractation, les retours et les réclamations sont régis par nos conditions générales de vente sur elsyspas.com, disponibles dans votre langue.

Entretien

Si votre eau est très riche en fer ou en calcaire, ou si elle est très dure ou très douce, ces valeurs doivent être immédiatement ajustées dans les limites recommandées afin de ne pas endommager le spa. Renouvelez l'eau à intervalles réguliers. Lorsqu'on chlore l'eau, celle-ci finit par être saturée en chlore, même si la mesure indique une valeur de chlore nulle ; il faut donc la remplacer par de l'eau neuve, même si les valeurs sont bonnes. Il suffit parfois de remplacer environ la moitié de l'eau. Si vous avez du mal à obtenir une bonne qualité d'eau, le mieux est de vider toute l'eau et de remplir à nouveau. Si les valeurs sont incorrectes et difficiles à ajuster, changez l'eau et recommencez les mesures et les réglages.

Pour garantir une bonne hygiène de l'eau, il est important de surveiller les valeurs de l'eau. Si votre eau est très dure, très douce ou riche en fer, vous devez également la corriger afin d'éviter dépôts, décolorations, dommages ou corrosion dans votre spa. Le pH, le chlore, l'alcalinité, la dureté et le taux d'acide cyanurique doivent également être contrôlés.

Il est extrêmement important d'être prudent et de ne jamais surdoser ni effectuer de chloration choc dans votre spa en acier inoxydable. Un excès de chlore peut endommager votre spa ; aucune garantie ne s'applique aux dommages causés par un dosage de chlore trop élevé. Veillez à dissoudre tous les produits chimiques avant de les ajouter dans le spa, sinon des taches de rouille peuvent apparaître sur la tôle.

Le filtre de votre spa est un filtre à cartouche. Il doit être nettoyé régulièrement ; la fréquence dépend de l'utilisation de votre spa. Il est conseillé d'avoir deux filtres afin de pouvoir nettoyer l'un et le laisser sécher pendant que l'autre est utilisé. Les instructions de nettoyage du filtre sont disponibles sur notre site internet.

La température minimale autorisée de l'eau est de 10 degrés ; à 10 degrés, le boîtier technique conserve également cette température.

Le spa ne doit pas rester arrêté longtemps avec de l'eau. Si vous arrêtez et videz votre spa, rincez-le soigneusement afin qu'aucune eau contenant des résidus de chlore ne reste dans le spa, car cela pourrait l'endommager. Nettoyez-le avec le produit nettoyant et le chiffon fournis.

Les spas équipés de massage ne peuvent pas être arrêtés en hiver : ils doivent rester en fonctionnement à une température d'au moins 10 degrés. Les spas sans massage peuvent être arrêtés ; le boîtier technique doit alors être rentré et stocké à l'abri du gel. Les tuyaux et raccords du spa doivent être purgés à l'air. Attention à l'humidité ou à la pluie qui pourraient geler par la suite : les dommages qui en résultent ne sont pas couverts par la garantie.

Les dommages dus au gel ou au chlore sur le spa ou l'équipement technique ne sont pas couverts par la garantie, pas plus que les autres dommages causés par des facteurs extérieurs.

La tôle peut être polie à l'aide de deux chiffons de polissage et d'un produit, fournis avec le spa et également disponibles sur notre site internet.

EAU SALÉE

N'utilisez pas d'eau salée dans ces spas. La garantie ne s'applique pas si de l'eau salée est utilisée.

LAMPE UV

Votre spa est équipé d'une lampe UV, ce qui permet de réduire la quantité de chlore dans l'eau. La lampe UV a une durée de vie estimée à un peu plus d'un an et doit être remplacée une fois par an. Voir les instructions en dernière page.

Valeurs idéales de l'eau de votre spa

pH	7,0 – 7,4
Alcalinité	80 - 120 mg/l (ppm)
Dureté	125 - 200 mg/l (ppm)
Chlore	0,5 - 1,0 mg/l (ppm)

Laissez de préférence le couvercle ouvert environ 20 minutes après l'ajout de chlore, afin de le protéger des vapeurs de chlore dégagées lors du dosage.

• Dès que votre spa est rempli d'eau, commencez à contrôler la qualité de l'eau.
• Toutes les indications de dosage sont des valeurs moyennes qui peuvent devoir être légèrement adaptées aux valeurs mesurées dans votre spa.
• Nettoyez les tuyaux à chaque changement d'eau.
• ATTENTION ! Ne mélangez jamais les produits chimiques : cela peut provoquer de violentes réactions et dégager des gaz dangereux ! Les produits chimiques ne doivent jamais être ajoutés en même temps.
- Soyez prudent lors de la manipulation des produits chimiques ; portez de préférence des lunettes de protection et des gants.

Testez les valeurs de votre eau

Pour tester l'eau de votre spa, vous avez besoin d'un testeur numérique. Vous devez contrôler régulièrement le pH, le chlore, l'alcalinité, l'acide cyanurique et la dureté de votre eau. Il est de votre responsabilité de maintenir ces valeurs dans les plages indiquées. Le sel ne doit pas être utilisé dans nos spas en acier inoxydable.

Des valeurs de chlore trop élevées endommagent votre spa, et les dommages qui en résultent ne sont pas couverts par la garantie.

Tous les produits chimiques doivent être dilués dans un seau d'eau avant d'être ajoutés dans le spa. Veillez à ce que la circulation de l'eau soit en marche lors de l'ajout, sauf indication contraire sur le flacon/pot. **Utilisez uniquement des produits adaptés aux spas, et NON aux piscines.**

Le bon pH pour votre spa

Un pH correct est essentiel à une bonne qualité de l'eau. Il est donc indispensable de régler le pH dans la plage idéale de 7,0 – 7,4. Le pH influence toutes les autres valeurs de l'eau.

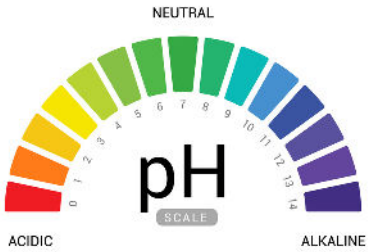

Un pH supérieur à 7,4 est trop élevé et peut provoquer :

- des irritations de la peau et des yeux
- des dépôts de calcaire
- une efficacité réduite du désinfectant
- Plus l'écart par rapport au pH idéal de 7,4 est grand, plus les effets indésirables sont importants.

Un pH inférieur à 7,0 est trop bas et peut provoquer :

- des irritations des muqueuses et des yeux
- la corrosion des pièces métalliques

Pour régler le pH de votre spa, utilisez du pH + ou du pH -. Un pH très instable peut être dû à une alcalinité trop faible.

Alcalinité
Dans un spa, il peut être plus difficile que dans une piscine de régler correctement le pH, qui peut aussi varier fortement lors de l'ajout d'un correcteur de pH. Dans de nombreux cas, une alcalinité trop faible est à l'origine de ces variations. Vous pouvez augmenter l'alcalinité avec Delphin Spa Alkalinity Up, ce qui facilite le réglage du pH. L'alcalinité optimale se situe entre 80 et 120 mg/l.

Dureté
La dureté totale idéale est de 125 – 200 mg/l. Une eau trop douce peut être très agressive : les pièces métalliques se corrodent et les surfaces peuvent être attaquées. La dureté de l'eau dépend principalement des minéraux qu'elle contient, sous forme de calcium et de magnésium. Delphin Spa Hardness Up apporte du calcium à l'eau, ce qui augmente sa dureté et garantit un niveau de dureté stable.

Si l'eau est dure, il existe un risque de précipitation de calcaire, et l'eau du spa peut devenir trouble et se décolorer. Le calcaire et les ions métalliques sont normalement dissous dans l'eau, mais une eau trop dure peut entraîner des dépôts sur les parois et dans le filtre. Delphin Spa Stabilisateur de calcaire réduit la dureté de l'eau et empêche ainsi précipitations et dépôts. **Il est très important de contrôler la dureté de l'eau dans nos spas en acier inoxydable.**

Désinfection au chlore
Valeur de chlore idéale : 0,5 - 1,0 mg/l (ppm)

Lors d'une désinfection au chlore, le taux de chlore doit toujours se situer entre 0,5 et 1,0 mg/l (ppm). Nous recommandons le chlore en granulés de Delphin. **Il est très important de dissoudre le chlore et les autres produits chimiques avant le dosage, sinon des points de rouille apparaîtront dans le spa en acier inoxydable ; des grains peuvent aussi se coincer au niveau du skimmer ou ailleurs et provoquer des taches de rouille.**

Les spas en acier inoxydable étant sensibles à une chloration trop forte, il est important de surveiller le taux et d'ajouter régulièrement le chlore en petites quantités afin de maintenir une chloration stable. **N'effectuez pas de chloration choc dans les spas en acier inoxydable. N'utilisez pas non plus de galets de chlore dans un diffuseur.**

Veillez à régler correctement le pH avant de désinfecter l'eau : si le pH est incorrect, le chlore ne fonctionne pas. Le taux de chlore ne doit pas dépasser la plage recommandée. Si les résultats du test indiquent un taux trop élevé, deux solutions sont possibles. Le moyen le plus rapide est d'ajouter du Delphin Anti-chlore, qui élimine l'excès de chlore dans l'eau. Vous pouvez aussi remplacer tout ou partie de l'eau, ce qui est recommandé si le taux de chlore dépasse 3 ppm.

L'eau salée ne doit pas être utilisée dans nos spas.

Nettoyage des canalisations
Les canalisations du spa doivent être nettoyées régulièrement afin d'empêcher le développement de bactéries. Les dépôts dans les canalisations nuisent également au bon fonctionnement du spa. Delphin SPA Pipe Cleaner élimine ce biofilm et nettoie les canalisations. La fréquence dépend du soin que vous apportez par ailleurs à l'entretien de l'eau. Il n'est pas nécessaire de nettoyer les canalisations à chaque changement d'eau : nettoyez-les juste avant de changer l'eau. Pour cela, ajoutez Delphin SPA Pipe Cleaner dans votre spa entièrement rempli d'eau, faites circuler l'eau un court instant, vidangez, puis rincez le spa. Remplissez-le ensuite d'eau neuve.

Dépannage en cas de problème d'eau

Votre eau est-elle trouble, laiteuse, brunâtre ou verdâtre ? Sent-elle mauvais ou mousse-t-elle ? Vous devez alors rechercher la cause de ces problèmes.

Étape 1 : Testez les valeurs de l'eau. Commencez par contrôler le pH et le chlore ; l'alcalinité et la dureté peuvent ensuite devoir être testées.
Le pH doit se situer entre 7,0 et 7,4. C'est important, car le pH influence la désinfection et les autres valeurs de l'eau. Si le pH est trop élevé, le chlore ne fonctionne pas. Revérifiez le pH après une chloration et ajustez-le si nécessaire pour qu'il reste entre 7,0 et 7,4. Si vous mesurez un pH inférieur à 7,0, augmentez-le avec Delphin Spa pH Plus. S'il est supérieur, abaissez-le avec Delphin SPA pH Minus.
Étape 2 : Dans quel état est le filtre ? Il doit être nettoyé régulièrement, et plus souvent si le spa est très utilisé ou si l'eau est de mauvaise qualité avec développement de micro-organismes. Un bon conseil : ayez toujours un filtre de rechange afin de pouvoir nettoyer le filtre sale pendant que l'autre est utilisé. Si le filtre est très usé et abîmé, il doit être jeté et remplacé. Le filtre doit sécher complètement après lavage avant d'être réutilisé.
Étape 3 : Quels cycles de filtration avez-vous programmés ? La durée de filtration nécessaire varie selon la saison, le nombre de baigneurs et la fréquence des bains. Il est donc courant de devoir filtrer davantage en été, lorsque le spa est plus utilisé. En cas de problème de qualité d'eau, augmentez les cycles de filtration à 2x12 heures, puis réduisez progressivement la durée.

Étape 4 : Chlorez votre eau. Attendez 24 heures et mesurez à nouveau le taux de chlore, qui doit alors se situer entre 0,5 – 1 mg/l (ppm). Si le taux de chlore est nul après la chloration (pas de chlore libre dans l'eau), effectuez une nouvelle chloration. ATTENTION ! Vérifiez toujours que le pH est correct avant de chlorer. L'acier inoxydable étant sensible à une chloration trop forte, la chloration choc est déconseillée.
Étape 5 : Contrôlez la dureté et l'alcalinité de votre eau si sa qualité n'est toujours pas satisfaisante. Consultez les sections Dureté et Alcalinité si vous devez modifier ces valeurs.

Encrassement des canalisations
Les dépôts ou impuretés dans les canalisations peuvent rendre une bonne désinfection impossible. Les canalisations n'ont-elles pas été nettoyées depuis longtemps ? Nettoyez-les et changez l'eau.

L'eau ne devient pas vraiment claire
Y a-t-il de petites particules qui troublent l'eau mais sont trop fines pour être retenues par le filtre ? Elles peuvent être agglomérées avec DELPHIN SPA Gentle Clarifier afin d'être retenues par le filtre. Nettoyez le filtre après avoir dosé un floculant, sinon celui-ci forme des amas.
Odeur de chlore
Les chloramines sont à l'origine de l'odeur de chlore. Celle-ci apparaît lorsque le chlore libre de l'eau « est consommé » et qu'il ne reste pas ou peu de chlore libre. C'est donc le signe que la qualité de l'eau se dégrade et qu'il faut davantage de chlore libre. Suivez les cinq étapes de dépannage ; si l'odeur de chlore persiste, nous vous recommandons de remplacer tout ou partie de l'eau.

Acide cyanurique
Un taux d'acide cyanurique de 30-50 mg/l dans l'eau est acceptable. S'il dépasse 100 mg/l, nous recommandons de le réduire en vidant une partie de l'eau et en la remplaçant par de l'eau neuve.
Eau trouble et dépôts de calcaire
Une eau trouble peut être due au calcaire. Les particules de calcaire sont normalement dissoutes dans l'eau, mais une eau trop dure peut entraîner des précipitations et des dépôts de calcaire sur les parois ainsi que des taches de rouille. Contrôlez la dureté si vous pensez avoir une eau dure et ajoutez Delphin SPA Stabilisateur de calcaire si la dureté dépasse 200 mg/l. L'eau ne doit pas non plus être trop douce, car cela peut également créer un environnement favorisant la rouille dans le spa.

Eau mousseuse
Le savon, les produits de soins corporels et les produits nettoyants sont le plus souvent à l'origine d'une forte formation de mousse dans le spa. Vaporisez Delphin SPA Foam Fighter sur la mousse. En cas de mousse abondante, remplacez tout ou partie de l'eau. Rincez toujours très soigneusement si vous avez nettoyé votre spa avec du savon ou un produit similaire ; il suffit généralement d'essuyer les parois avec un chiffon et de l'eau chaude après le changement d'eau.

Corrosion des pièces métalliques
La cause est une qualité d'eau inadaptée. Le pH est peut-être trop bas, ou l'a été pendant une longue période : remontez-le dans la plage idéale de 7,0 à 7,4. Il peut aussi s'agir d'un pH trop élevé, d'une chloration trop forte, ou d'une alcalinité ou d'un taux d'acide cyanurique incorrects. Plusieurs facteurs combinés peuvent également rendre l'eau agressive pour la tôle.
Vérifiez aussi la dureté et augmentez-la ou diminuez-la si nécessaire. La dureté doit se situer entre 125 - 200 mg/l (ppm).

Instructions de remplacement de la lampe UV-C

Important : la lampe UV-C doit être remplacée tous les 12 mois afin de conserver des performances optimales.

Avertissement

- Coupez l'interrupteur d'alimentation du spa.
- Laissez la lampe UV-C (6) refroidir avant de la retirer du système UV.
- Ne regardez jamais directement une lampe UV-C (6) allumée : cela peut provoquer de graves lésions oculaires ou la cécité.

Instructions :

1. Retirez le couvercle du boîtier du système UV (2) en enlevant les quatre vis cruciformes (1). Conservez le joint (3) avec le couvercle (2) pour le remontage.
2. Portez un gant en latex pour manipuler la lampe UV-C (6).
3. Débranchez délicatement le connecteur (5) de l'ancienne lampe UV-C du connecteur du ballast (4).
4. Retirez lentement l'ancienne lampe UV-C (6) de l'unité UV.
5. Insérez la NOUVELLE lampe UV-C (6) dans l'unité UV.
6. Rebranchez le connecteur (5) de la NOUVELLE lampe UV-C au connecteur du ballast (4). Vérifiez que les connecteurs sont entièrement emboîtés. Ne forcez pas.
7. Remontez le couvercle du boîtier (2) avec le joint (3) et fixez-le avec les vis (1).
8. Rebranchez l'unité au boîtier de commande du spa et remettez son couvercle en place.
9. Remettez le spa sous tension.
10. Une fois le courant rétabli, vous pouvez contrôler le ballast pour vérifier que l'unité fonctionne.

- Un voyant vert fixe indique que l'unité est alimentée ; il doit toujours être allumé.
- Un voyant rouge fixe indique que la lampe UV-C est activée.

Avertissement : la lampe UV-C utilisée dans cette unité contient du mercure. Éliminez l'ancienne lampe UV-C conformément à la réglementation en vigueur sur les déchets.

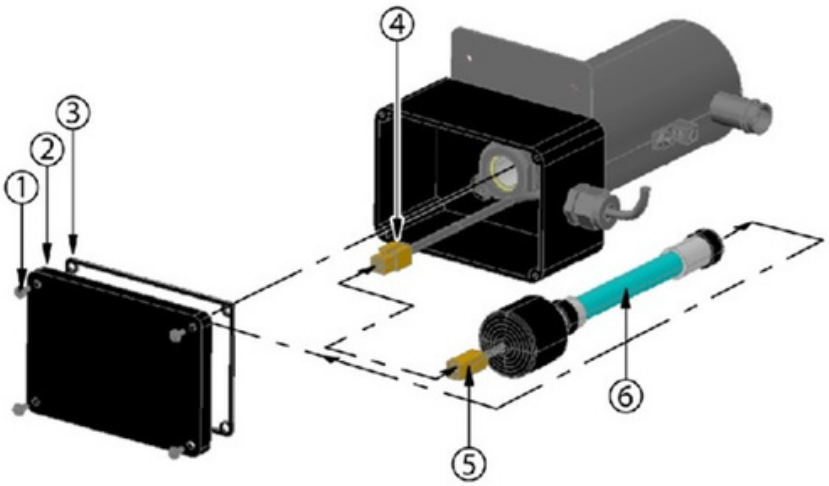

Instructions de remplacement du filtre du spa :

1. Commencez par arrêter le spa : coupez le courant ou mettez le spa en mode pause.
2. Fermez ensuite les deux vannes à guillotine. (N° 1 sur l'image)
3. Vidangez l'eau du filtre en ouvrant la vanne à guillotine située près du filtre. (non visible sur l'image, cachée par le filtre)
4. Ouvrez la purge d'air en la tournant d'environ 1 à 2 tours. (N° 3 sur l'image)
5. Dévissez le grand écrou noir du filtre. (N° 2 sur l'image)
6. Soulevez le couvercle et retirez l'ancien filtre.
7. Rincez le filtre sale et laissez-le sécher. Il peut avantageusement être nettoyé avec un produit spécial pour filtres, disponible à la commande chez nous.
8. Mettez en place le filtre neuf ou nettoyé et revissez le couvercle.
9. Fermez la vanne à guillotine près du filtre (vidange).
10. Rouvrez les vannes à guillotine (N° 1 sur l'image).
11. Patientez un instant ; lorsque l'eau commence à s'écouler par la purge d'air, refermez-la. (N° 3)
12. Remettez l'installation en marche. Si vous avez coupé le courant, pensez à régler à nouveau l'horloge.

Le filtre de remplacement doit être propre et sec, ou neuf. Un filtre peut être réutilisé jusqu'à ce qu'il commence à paraître usé.

